第77回静岡県中学校総合体育大会　ソフトテニスの部

<<団体戦>>

【男子】

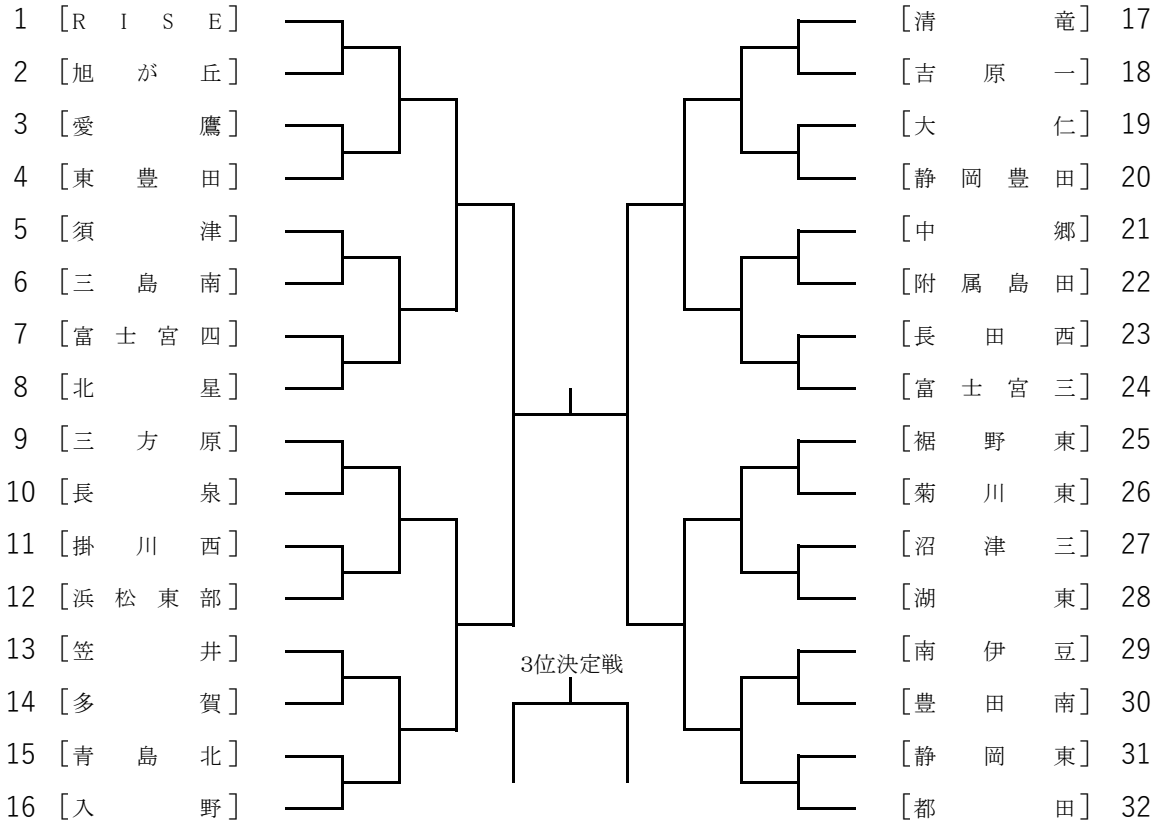

【女子】

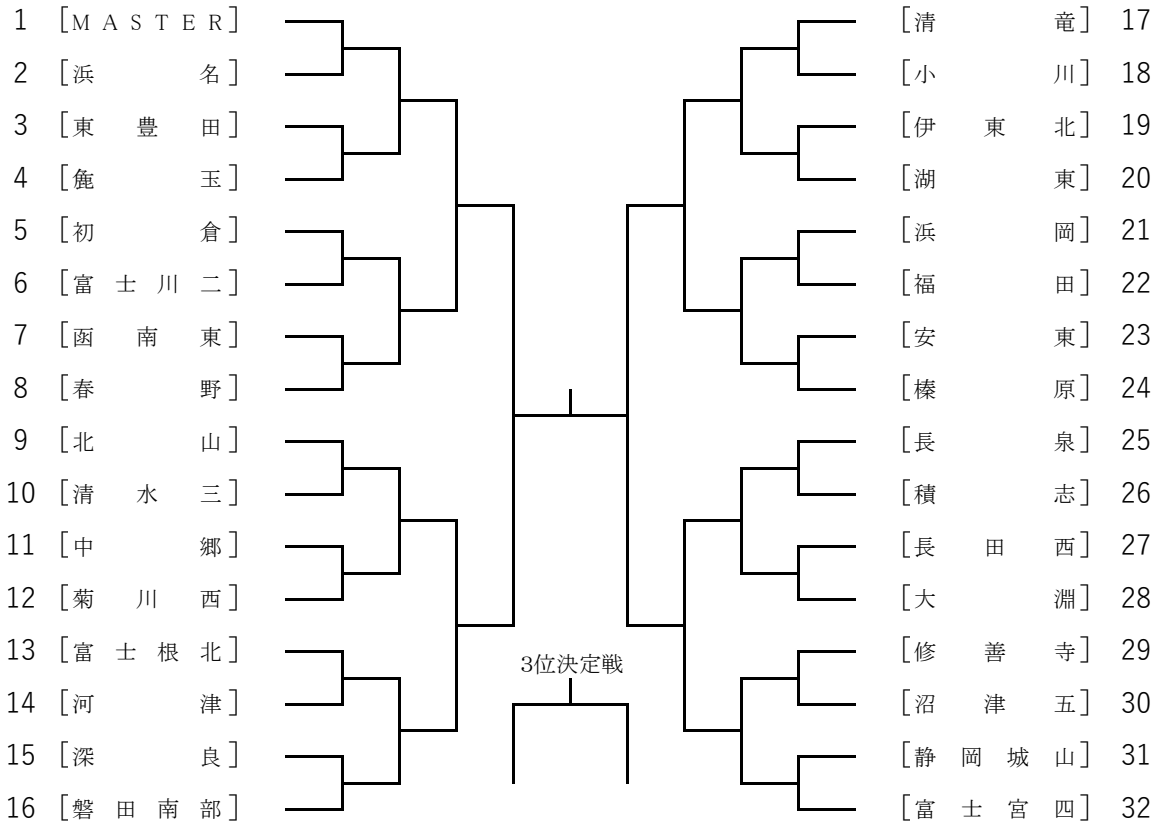

R６

県総体**男子**組み合わせ

<<個人戦>>

	選手名	学校名
1	近藤・齋藤	附属島田
2	小出・鈴木太	浜名
3	土屋・長田	原里
4	梅原・吉田	沼津三
5	石川・河原﨑	菊川東
6	北村・植田	浜松東部
7	宇野・土屋	須津
8	大谷・神谷	笠井
9	堀内・畑岡	対島
10	鈴木・小原	土肥
11	本田・井上	附属浜松
12	池ノ谷・牧野斗	富岡
13	渡井新・後藤	富士宮四
14	長池・三浦	下田
15	本田・鈴木優	福田
16	長澤・村野	東豊田
17	三坂・村松	豊岡
18	岡本・阿形	浜岡
19	柏木・村上	沼津一
20	森本・榮原	入野
21	冨永・牧田	長田西
22	青島・伊藤	MK
23	中村・大原	三方原
24	三浦・岩谷	錦田
25	佐藤・福田	長泉
26	宮﨑巧・古橋	雄踏
27	土田・杉山	伊豆クラブ
28	柏原・比嘉	愛鷹
29	鈴木・菅谷	富岳ジュニア
30	若井暖・渡井奏	富士宮四
31	大吉・河原	初倉
32	和田・髙林	麁玉
33	早稲田・森川	北星
34	森田・田中	門野
35	山梨・蛭間	清水飯田
36	笹内・河﨑	長泉北
37	星野・白神	袋井
38	眞田・櫻井	MK
39	織部・松本	菊川東
40	後藤・仙頭	田子浦
41	飯田・大川	伊豆クラブ
42	田丸・関	青島北
43	嵯峨・見城	RISE
44	山本・水口	南伊豆
45	糟谷・藤井	浜名
46	稲葉・長山	門池
47	中谷・塩田	北浜東部
48	松原・後藤	北山
49	渡邉・塩崎	愛鷹
50	飯田・佐藤	対島
51	豊泉・則武	東豊田
52	小粥・堀井	曳馬
53	下田・永田	長泉
54	弓削・打越	新津
55	大場・竹森	豊田南
56	鳥羽山・平松	掛川西
57	戸澤・石川	三ヶ日
58	藁科・鈴木	沼津三
59	山田・鈴木	大仁
60	相原し・舘山	MK
61	三橋・多田	中郷
62	磯部・菊池	吉原一
63	斎藤・横山	原里
64	粉間・鈴木	RISE

	選手名	学校名
65	稲葉・大山	函南東
66	亀山・芳野	附属島田
67	堀籠・榊原	安東
68	戸塚・野中	菊川西
69	平松・戸塚	豊田南
70	荻谷・鶴田	開成
71	鮎澤・和田	山田
72	竹村・鶴橋	鷹岡
73	三浦・髙橋	南伊豆
74	山田・田邊	笠井
75	清・小池	富士宮三
76	岩崎・佐野	沼津三
77	渡邉麦・三浦	御殿場南
78	望月・榛地	榛原
79	清野・山﨑	須津
80	宮田・上村	都田
81	梶原・芹澤	RISE
82	芦川・駒坂	三島北
83	山田・渡邊	岳陽
84	竹野・近藤	富塚
85	八木・山本	掛川東
86	大澤・大須賀	門野
87	森・鈴木	北星
88	渥美・澤田	門池
89	松井・田中	都田
90	田中・河野	下田
91	藤田・鈴木葵	旭が丘
92	石川・黒田	裾野西
93	戸次・玉越	初倉
94	岡崎・山本	静岡豊田
95	池野・渥美	北浜
96	渡邊・上原	FUJIYAMA
97	山本・尾身	長泉
98	村松・杉浦	竜洋
99	鈴木・野田	下田
100	植田・中村	伊豆クラブ
101	片山・相馬	大岡
102	佐野・山田	鷹岡
103	風間・石野	清水二
104	外山・伊藤	清竜
105	大島・岡崎	MK
106	西山・佐藤	裾野東
107	中村・伊藤	雄踏
108	青木涼・杉山	東豊田
109	藤江・平野	菊川西
110	鈴木斗・平松	麁玉
111	大田・川嶋	静浦
112	山本・土屋	中郷
113	今井・堀内	FUJIYAMA
114	俣野・池田	大仁
115	土屋・犬塚	入野
116	古橋・森本	長泉北
117	佐野・黄楊	湖東
118	小楠・坂下	豊田南
119	河村悠・渡邉	初倉
120	飯山・小野	岩松
121	土屋・青野	菊川東
122	鈴木・菊池	大淵
123	作山・朝倉	SKIDAMA
124	古川・森	観山
125	相原よ・後藤	MK
126	廣瀬・稲村	多賀
127	玉村・森下	豊田
128	鈴木大・馬塚	浜北北部

R６

県総体**女子**組み合わせ

<<個人戦>>

	選手名	学校名
1	山田・鈴木海	磐田南部
2	川合・安藤	江西
3	折原・大塚	初倉
4	大石・奥柿	浜岡
5	笠原・冨岡	多賀
6	齋藤・山田	錦田
7	佐藤・細澤	函南東
8	石川遥・望月	清水一
9	渡辺・鈴木	愛鷹
10	杉山・渋谷	静岡南
11	氏原・鈴木	麁玉
12	川口・鈴木	大淵
13	村田・佐野	金谷
14	相川・加賀	拓馬
15	中野・青木	富士根北
16	青田ゆ・酒井	春野
17	石井・渡邊雫	MASTER
18	井関・村山	修善寺
19	中村・鈴木那	福田
20	中澤・杉浦	三ヶ日
21	篠田・漆畑悠	東豊田
22	佐藤・安倍	富岳ジュニア
23	星谷・山本	大平
24	鈴木・加藤	ＭＫ
25	外岡・日吉	下田
26	杉山・水野	菊川西
27	中田・山本	積志
28	山田・澤本	長泉北
29	澄川・上野	蒲原
30	鈴木・金津	袋井南
31	福田・山澤	愛鷹
32	田口・後藤	清竜
33	角谷・渡邊	MASTER
34	山本・小林	春野
35	伊代野ぐ・伊代野い	伊東北
36	鈴木琉・伊藤	豊岡
37	清水優・太田良	ＭＫ
38	三戸・櫻井	長泉
39	尾崎・杉浦	長田西
40	山田・松村	浜岡
41	萩原・金原	富岳ジュニア
42	杉山・山本	磐田城山
43	水取・大石	清水三
44	山岡・髙山	湖東
45	髙林・木下	浜松東部
46	望月・神尾	沼津一
47	水島・梅下	藤枝
48	長澤・大石	清水飯田
49	野中・内山	清竜
50	杉原・杉原	富士川二
51	竹澤・猪瀬	南伊豆東
52	岩本・吉岡	榛原
53	寺下・近藤	大里
54	増谷・安間	東陽
55	三上・佐野佳	富士宮四
56	池谷・小野	山田
57	今﨑・渡邊	富岡
58	青山・鈴木	服織
59	平井・杉山	原
60	内田・髙村	韮山
61	倉田・西山	中島
62	森・伊藤	積志
63	宮部・長野	相良
64	溝上・市川	健友

	選手名	学校名
65	町田・鈴木	清竜
66	丹羽・早川	周南
67	植田・谷林	吉原二
68	下島野・山下	韮山
69	梶谷・市川	静岡東
70	伊賀・古橋結	湖東
71	遠藤・根本	大岡
72	大石・齋藤	榛原
73	加納・近野	深良
74	白鷺・山下	浜名
75	鈴木・深谷	静岡城山
76	鈴木・木村青	健友
77	佐藤・鈴木	東豊田
78	太田良・大橋	小川
79	栗田・山田	中郷
80	青山・榑林	浜岡
81	進士綾・進士桃	河津
82	望月彩杏・望月彩愛	清水八
83	木川・渡井	吉原二
84	鈴木・伊藤	豊田南
85	今西・髙橋	沼津五
86	山口・寺坂	小川
87	辻・平井	浜松南部
88	榎・野中	多賀
89	施・宇佐美	積志
90	石川・守田	岳陽
91	林﨑・青山	御殿場南
92	木村・鈴木琴	榛原
93	細谷・増田	曳馬
94	髙橋・原野	掛川東
95	森・上良	静岡豊田
96	市川・渡邊明	MASTER
97	蛯谷・山田	清水五
98	前田・磯	長泉
99	河合・土田	麁玉
100	本杉・植田	榛原
101	渥美・杉山	開成
102	高田・齋藤	富士川二
103	綿野・繁田	菊川西
104	大嶽・山内	沼津五
105	吉田・松嶋	磐田南部
106	早川・杉山	南伊豆
107	由比藤・杉山	大里
108	舘・深井咲	MASTER
109	柏木・綿谷	富岡
110	瀧下・染葉	ＭＫ
111	金子・相良	対島
112	森岡・足立	浜名
113	竹添・深井華	MASTER
114	鈴木・小嶋	下田
115	黒川・小林	都田
116	小林璃・谷澤	静岡城山
117	髙井・村木	笠井
118	森山・橋本柊	大井川
119	田邉・市川ひ	富岡
120	佐藤 ・鈴木	修善寺
121	鈴木・志田	富士南
122	齋藤・竹下	沼津四
123	小梢・シルバ	江西
124	森岡・渡邊	三島北
125	後藤・木村若	健友
126	源間・松浦	原野谷
127	花森・佐藤	長田西
128	清水若・飯塚	ＭＫ